BROKEN SCREW
Extractor Kit

¡3 RAZONES PARA UTILIZARLO!

BROKEN SCREW Extracton Kit

¡3 RAZONES PARA UTILIZARLO!

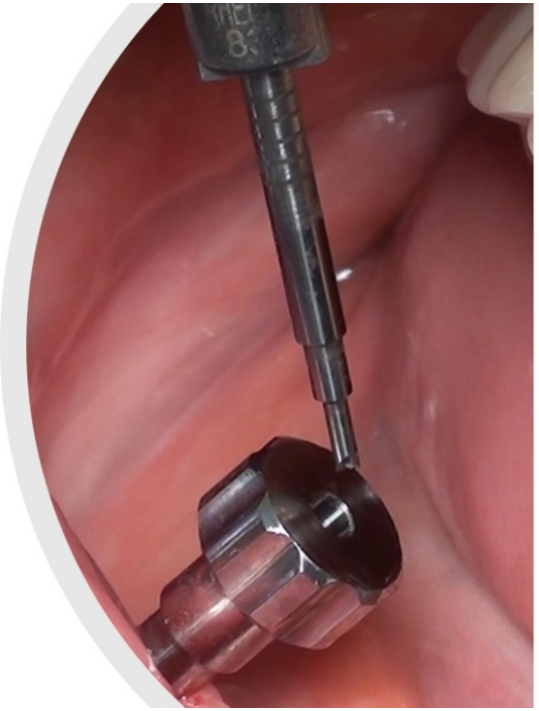

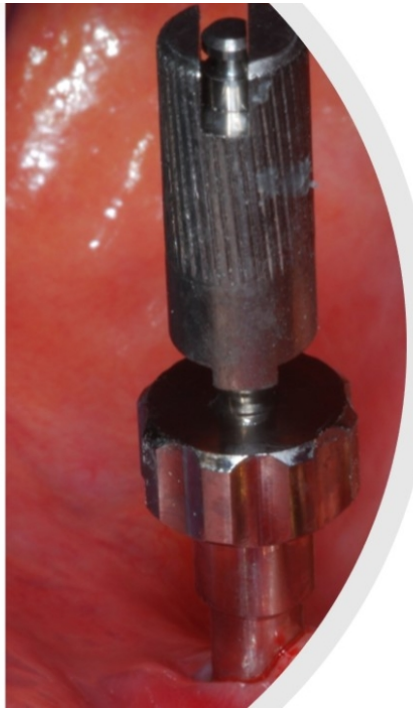

- **ES COMPATIBLE!**
  Puedes pedir el kit para TODAS las marcas y sistemas de implantes.

- **ES SEGURO!**
  El procedimiento de extracción permite mantener la integridad completa de la rosca de los implantes.

- **FUNCIONA!**
  El índice de éxito de la extracción clínica es superior al 98,5% en múltiples tipos de plataformas de implantes.

RHEIN83

CÓMO HACER UN PEDIDO

BROKEN SCREW Extractor Kit

INDICA LA MARCA DEL IMPLANTE

Puedes pedir el kit de extracción de tornillos rotos para TODOS los sistemas de implantes, marcas y conexiones.
Cada kit contará con la perfecta compatibilidad con la plataforma del implante.

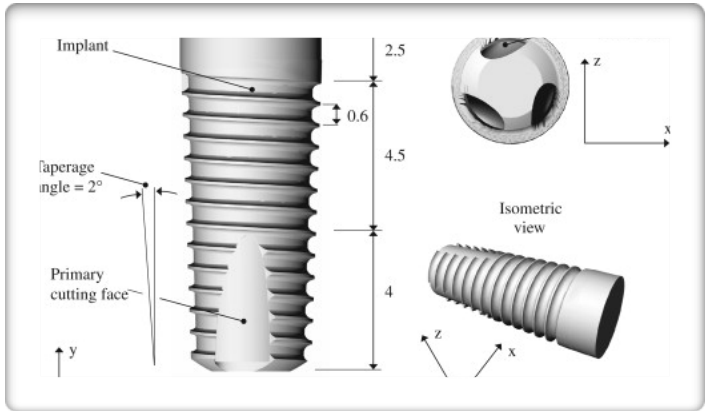

INDICA EL DIÁMETRO DEL IMPLANTE

Cada sistema de implante tiene su propio diseño y geometría.
El diámetro correcto será necesario para adaptar el dispositivo de centrado manual del tornillo roto.

RHEIN83

¿QUÉ PRODUCTO PEDIR?

BROKEN SCREW
Extractor Kit

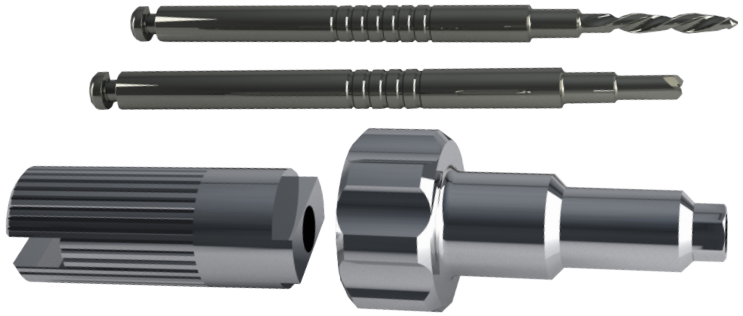

REFERENCIA 680: KIT EXTRACTOR DE TORNILLOS ROTOS

REFERENCIA 680FA: FRESA DE AGARRE

REFERENCIA 680FS: FRESA ESPECIAL

RHEIN83